K-TD100

旋轉式阻尼器
高扭力・耐腐蝕・角度110°

TOHATSU

RoHS

材質
塑膠

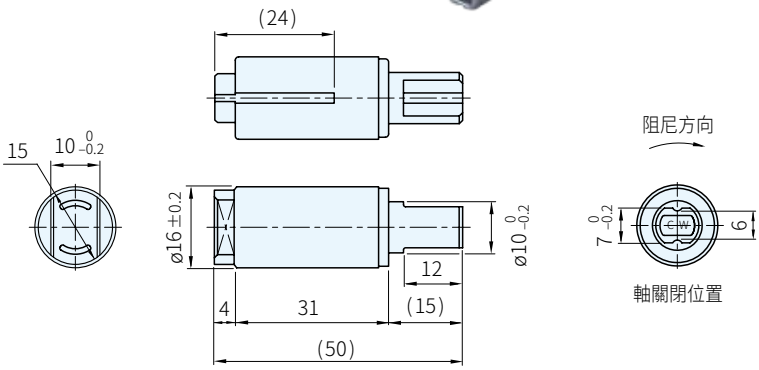

主體	PBT
軸	ZDC
蓋	PBT

品 號	容許扭矩 [N·m]	容許扭矩 (kgf·cm)	方向	庫 存
K-TD100A1-10K	1.0	10	CW(R)	△
K-TD100B1-10K			CCW(L)	△
K-TD100A1-15K	1.5	15	CW(R)	△
K-TD100B1-15K			CCW(L)	△
K-TD100A1-20K	2.0	20	CW(R)	△
K-TD100B1-20K			CCW(L)	△
K-TD100A1-25K	2.5	25	CW(R)	△
K-TD100B1-25K			CCW(L)	△
K-TD100A1-30K	3.0	30	CW(R)	△
K-TD100B1-30K			CCW(L)	△

Sp. 特長
・最大扭力為3.0N·m
・高扭力，耐腐蝕，使用壽命長，小巧型設計
・用於馬桶座圈，垃圾桶，洗衣機…etc

Wa. 注意
・非庫存品必須以101pcs為單位購買之

訂貨：品 號　交期：請洽詢

K-TD100A1-10K

耐久性

・每個阻尼器都在測試設備的軸上設定了施加扭矩及重量，在上述條件下進行關閉時間的測量

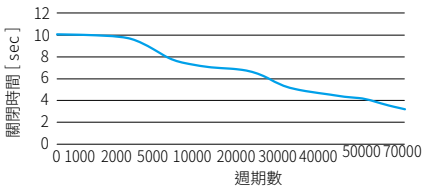

溫度特性

・在室溫下放置1小時以上，用測量機所測定的關閉時間

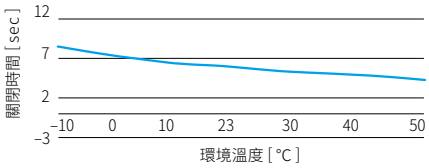

旋轉角度	110°		
耐久回數	70000 cycles		
關閉時間	施加扭矩 [N·m]	施加扭矩 (kgf·cm)	初始值 (sec)
	1.0	10	3~12
	1.5	15	
	2.0	20	
	2.5	25	
	3.0	30	

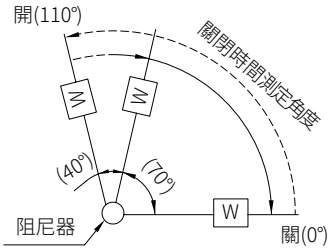

測試條件
①設定時間：20秒/回
②施加扭力：1.0N·m(10kgf·cm)
1.5N·m(15kgf·cm)
2.0N·m(20kgf·cm)
2.5N·m(25kgf·cm)
3.0N·m(30kgf·cm)
③測量溫度：23°C±2°C
④關閉時間測定角度：70°→0°
⑤徑向力：無
⑥耐久測試後的關閉時間：1秒以上

操作角度(軸打開位置)

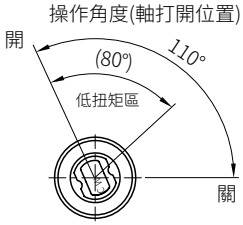

・左圖顯示K–TD100A1阻尼器作動角度，K–TD100B1阻尼器作動角度與垂直線是對稱的
・出廠時軸的位置是關閉狀態