GS-230-P4W-32T

緩衝鉸鏈
巴士門配件安裝底座

TOHATSU

RoHS

材質	處理
鋼	鍍鎳

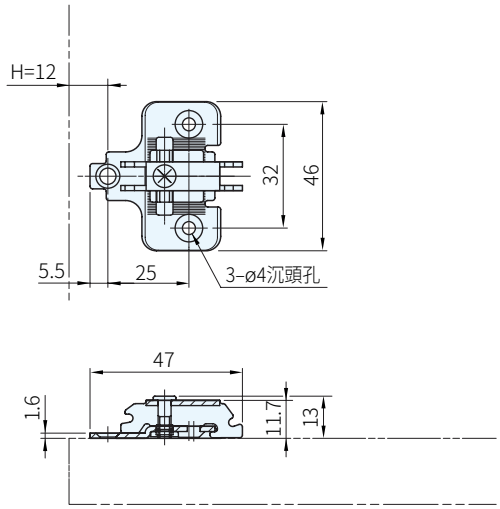

品 號	質 量 (g)	庫 存
GS-230-P4W-32T	40	·

SP. 特長

・帶上下調節機構(±3)
・厚：0mm(標準厚度)
・內製規格時，H尺寸為門厚＋17mm

訂貨：品 號　交期：1 天
GS-230-P4W-32T

鈑金用推薦螺絲

・M4圓沉頭小螺絲

選購品

・隱形鉸鏈230用圓沉頭自攻螺絲3.5×15NI
(詳情請洽詢我司業務人員)