GS-L-200P

支撐架
全開定位型

TOHATSU

RoHS SUS

編號	零件名稱	材質	表面處理
①	本體	SUS304	滾筒拋光
②	支臂		
③	本體支座	SUS303	–
④	支臂支座(板)	SUS304	滾筒拋光

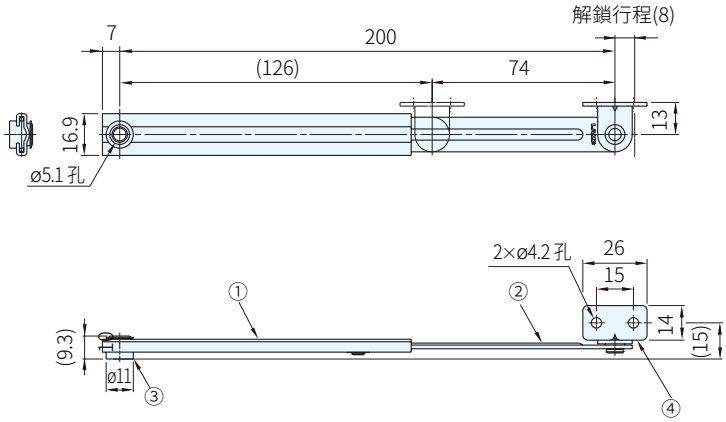

品　號	壓縮承重	庫 存
GS-L-200P	147 N／1根 (15 kgf／1根)	•

Sp. 特長
- 可將門定位在全開狀態的支撐，在全開狀態再將門稍微向上抬起，即可解除定位
- 微型薄壁，可安裝在狹小空間
- 可用於裝置或門的開關

Wa. 注意
- 請勿將本產品用作門以外的止動器
- 安裝時，行程應留有裕量
- 安裝螺釘請使用螺釘粘接劑可靠固定
- 1扇門用1根
- 門的開啟角度及安裝位置隨旋轉中心的位置而變化，請在考慮所用鉸鏈和框架形狀等的基礎上，決定安裝位置
- 適用門的尺寸計算詳情，請洽詢我司

訂貨：品　號　交期：1 天

GS-L-200P

■定位解除方法

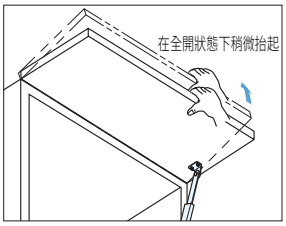

Ex. 使用例

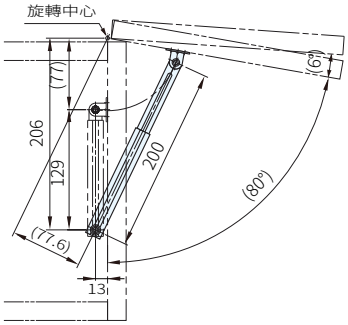

開啟方式	規格	不分左右	使用數量	壓縮承重
上開門※	全開時定位	○	使用1根	147 N／1根 (15 kgf／1根)

※在一定的安裝條件下，也可用於頂蓋，具體請以實物為準