定位銷
頭錐型

HALDER TOHATSU

RoHS

本 體	
材質	處理
鋼	熱處理、研磨

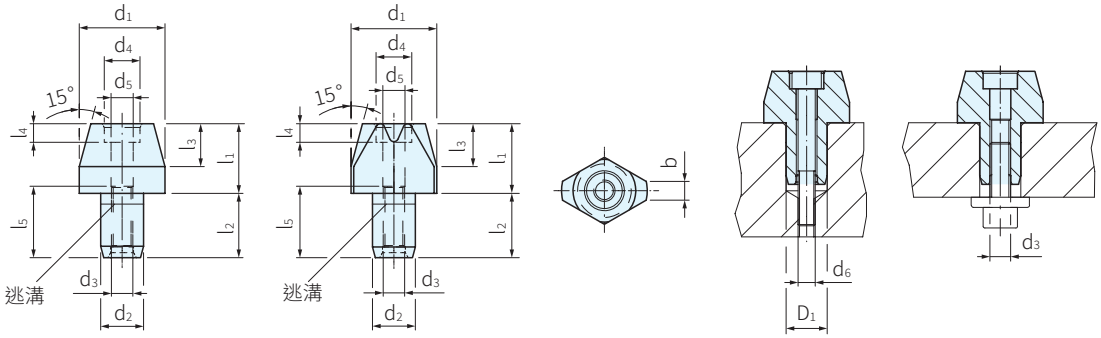

圖 1　　圖 2

品號	型式	d1 g6	l1	b	d2 k6	l2	d3	d4	l3	d5	l4	d6	l5	定位孔 D1 H7	質量 g	庫存
22630.0220*	圖 1	6	7	–	4	6	–	–	4	2.1	–	M2	–	4	1.4	•
22630.0221*			12												2.9	•
22630.0222		8	10		6	9	M3		6	2.6		M2.5	10	6	4.2	•
22630.0223			16												6.4	•
22630.0224		10	10					5			2.6				6.1	•
22630.0225			18												10	•
22630.0226		12	10												8	•
22630.0227			18												15	•
22630.0228		16	13		8	12	M4	6.5	8	3.3	3.1	M3	13	8	19	•
22630.0229			22												32	•
22630.0230		20	15		12	18	M6	10	9	5.2	5.1	M5	19	12	46	•
22630.0231			25												60	•
22630.0232		25	15												59	•
22630.0233			25												96	•
22630.0240*	圖 2	6	7	1	4	6	–	–	4	2.1	–	M2	–	4	1	•
22630.0241*			12												1.5	•
22630.0242		8	10	1.6	6	9	M3		6	2.6		M2.5	10	6	3.4	•
22630.0243			16												4.4	•
22630.0244		10	10	2.5				5			2.6				4.6	•
22630.0245			18												7.3	•
22630.0246		12	10												5.8	•
22630.0247			18												10	•
22630.0248		16	13	3.5	8	12	M4	6.5	8	3.3	3.1	M3	13	8	14	•
22630.0249			22												22	•
22630.0250		20	15	5	12	18	M6	10	9	5.2	5.1	M5	19	12	30	•
22630.0251			25												44	•
22630.0252		25	15												41	•
22630.0253			25												62	•

Wa. 注意

- 有*記號者，無螺牙加工
- 本產品尺寸公差類似DIN6321

Sp. 特長

- 圖2之定位配件，可作為孔和孔的單一方向定位

Ex. 使用例

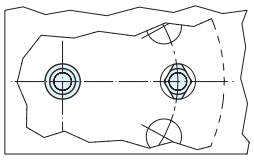

訂貨：品號　交期：1 天

22630.0220