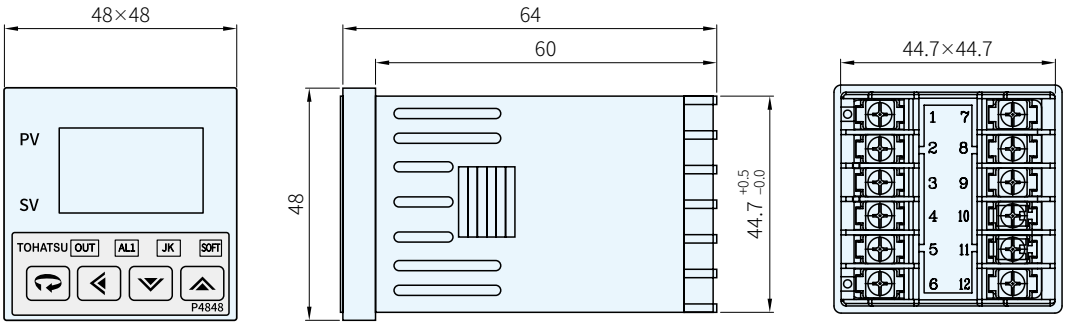


| 產品特色功能 | |
|---|---|
| **熱電偶短路 / 開路保護** | 短路、開路及系統故障多重保護 |
| **即時溫度顯示** | 可同時顯示實際值與目標值 |
| **自動 / 手動模式** | 手 / 自動加溫模式供選擇，方便使用者不同的使用場景 |
| **隨插即用** | 可自動識別分流板、熱嘴等器件，無需複雜手工設置即可直接進入工作狀態 |
| **環境溫度補償** | 環境溫度的變化對於溫控效果會帶來潛在的不確定性，AAP 溫控器內置環境溫度檢測裝置，並可自動進行溫度補償，達到更高的溫控精度 |
| **J 型 / K 型熱電偶相容** | 支援 J 型及 K 型熱電偶感測器，用戶可自行選擇適用 |
| **°C / °F 顯示切換** | 可進入選單操作溫度單位切換 |
| **超溫保護** | 偵測溫度超過設定值+上限值時，會自動停止電流輸出，可設定上限值 |
| **自動節能** | AAP 溫控器十分重視節能設計，可以 4 毫秒為採樣週期，對輸出功率進行快速的細微調整，達到功率節能的目的 |

## Sp. 特長

- 1/16 DIN
- 智慧 PID 控制
- 通過 CE 認證，低成本高穩定度的溫控最佳選擇
- 新增加熱器斷線警報功能(HBA)提升系統整體安全

| NO. | 說明 | 範例說明 |
|---|---|---|
| 1 | 端子接線圖 | P4848 端子接線位置圖 |
| 2 | 產品型號 | P4848 控制器型號 |
| 3 | 產品序號 | 16010141001 |
| 4 | 輸入類別 | 溫度範圍 |

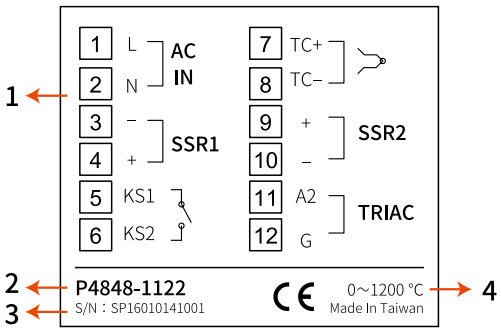

| 規格表 | |
|---|---|
| 電源電壓 | AC 110 V / 220 V |
| 電源頻率 | 50 / 60 Hz |
| 消耗功率 | 約 2 VA |
| 記憶體 | 斷電保持記憶體 FLASHROM |
| 感測器輸入 | 熱電偶 (TC)：K，J |
| | 溫度控制範圍 0～800 °C |
| | 取樣時間 80 次 / 秒 |
| | 溫控精度 0.1 °C |
| | 溫控穩定性 ±0.5 °C (正常負載情況下) |
| 主要控制輸出 | SSR / TRIAC |
| 工作電流 | 1320 W |
| 額定功率 | 12 A |
| 控制方式 | PID |
| 警報輸出 | 1a接點 SPST–NO，250 VAC，8 A (電阻性負載) |
| 短路保護響應時間 | < 8 ms |
| 操作環境溫度及濕度 | –10～50 °C (在無結冰或結露的情況下) 20 %～90 % RH |
| 儲存環境溫度 | –25～65 °C (在無結冰或結露的情況下) |
| 外型尺寸 | W 48 × H 48 × D 64 mm |
| 本體重量 | 約 120 克 |

| 操作面板說明 | | | | |
|---|---|---|---|---|
| 1 | PV | | | 顯示感測值或參數名稱 (紅色) |
| 2 | SV | | | 顯示設定值或該參數目前設定值 (綠色) |
| 3 | LED 燈 | OUT | | OUT動作時，此燈亮 (橘色) |
| | | AL1 | | 第一組警報動作時，此燈亮 (紅色) |
| | | JK | | 此燈亮是K型，不亮是J型 |
| | | SOFT | | 軟啟動工作時，此燈亮 (橘色) |
| 4 | 按鍵 | | SET | 設定鍵，設定參數完成時按下此鍵 |
| | | | SHIFT | 移位鍵 (千、百、十、個位) |
| | | | DOWN | 減少鍵 ( –1000，–100，–10，–1 ) |
| | | | UP | 增加鍵 ( +1000，+100，+10，+1 ) |

訂貨：

| 型號 | – | 第一組輸出 | – | 主電源 | – | 軟啟動 | – | 通訊 |
|---|---|---|---|---|---|---|---|---|
| P4848 | – | 1 | – | 1 | – | 1 | – | 0 |

交期：10 天

| 代號 | 說明 |
|---|---|
| 1 | SSR |
| 2 | TRIAC |
| 3 | Relay |
| 4 | 4～20 mA |
| 5 | 0～20 mA |
| 6 | 0～5 V |
| 7 | 0～10 V |
| 8 | 1～5 V |
| 9 | 三線式比例馬達閥控制 |

| 代號 | 說明 |
|---|---|
| 1 | AC 110 V |
| 2 | AC 220 V |

| 代號 | 說明 |
|---|---|
| 1 | Null |
| 2 | Soft |

| 代號 | 說明 |
|---|---|
| 0 | 無 |
| 1 | RS232 Modbus |
| 2 | RS485 Modbus |