把手、壓把		底座	
材質	處理	材質	顏色
鋼	鍍鋅	鑄鋼	黑

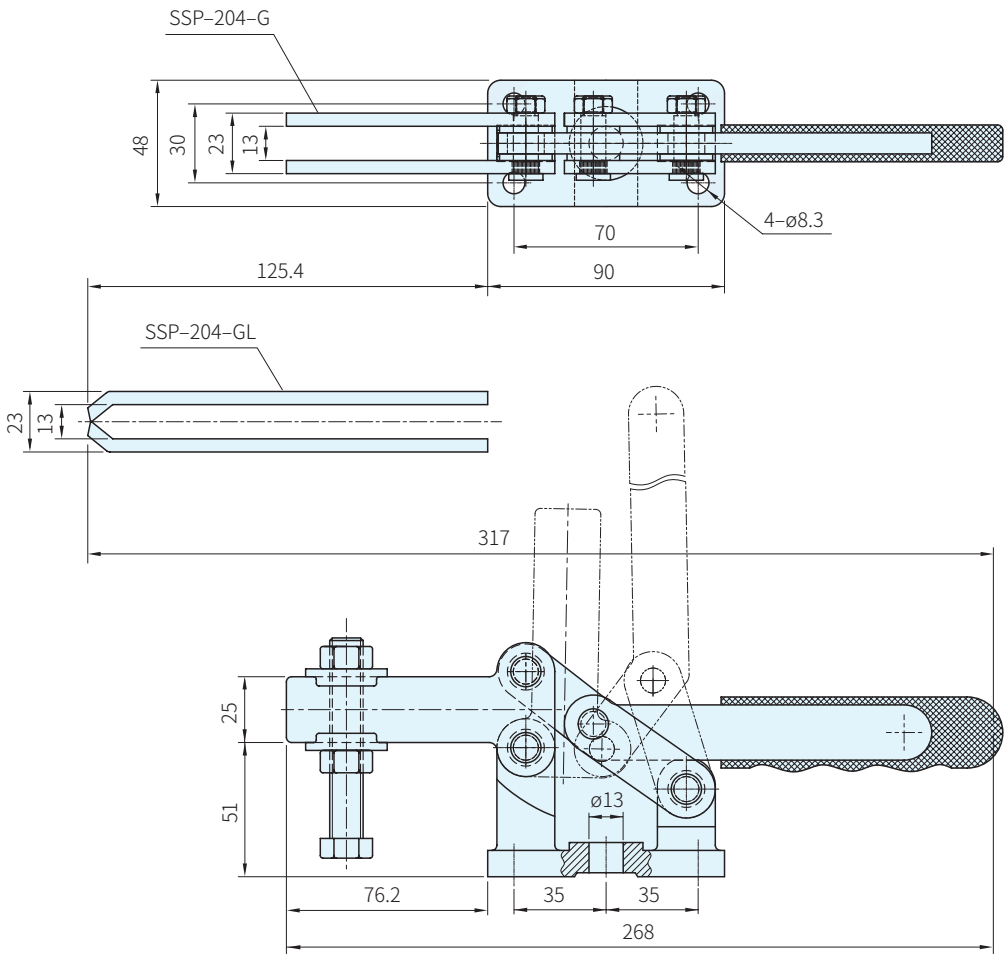

品　號	夾持力 (N)	質 量 (g)	把手移動	壓把移動	標準附件	備　註	庫　存
SSP-204-G	6360	1220	94°	91°	SSP–SA–12300	U型壓把、法蘭座	•
SSP-204-GL						U型壓把、法蘭座	•

Wa. 注意

・附件請參考本單元夾鉗附件
・1N=0.101972kgf

訂貨：品　號　交期：1 天

SSP-204-G