肘節夾鉗
水平式

TOHATSU

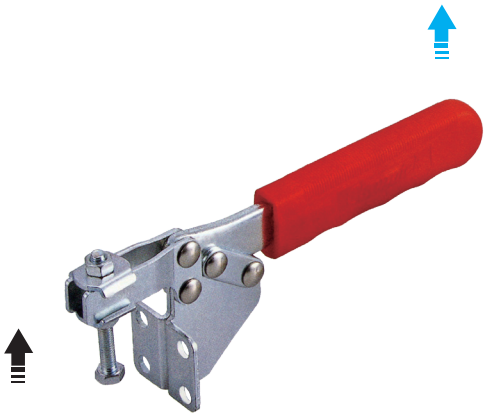

材質	處理
鋼	鍍鋅

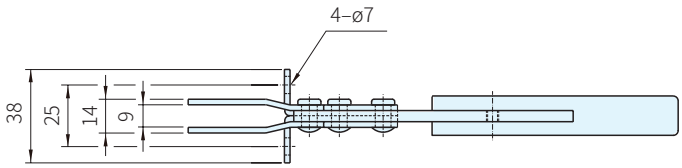

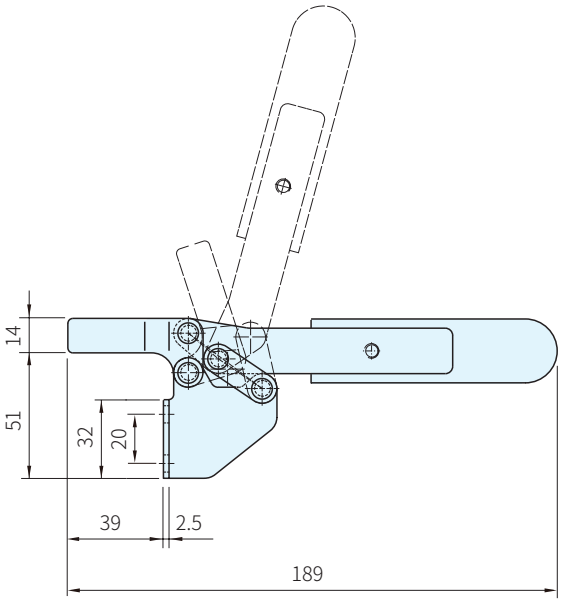

品　號	夾持力 (N)	質 量 (g)	把手移動	壓把移動	標準附件	備　註	庫　存
SSP-21383	2450	210	72°	72°	SSP-SA-065010	–	•

Wa. 注意

・附件請參考本單元夾鉗附件
・1N=0.101972kgf

訂貨：品　號　交期：1 天

SSP-21383