LV.F-125-ACV

腳座

PA・萬向調節型・防滑

RoHS

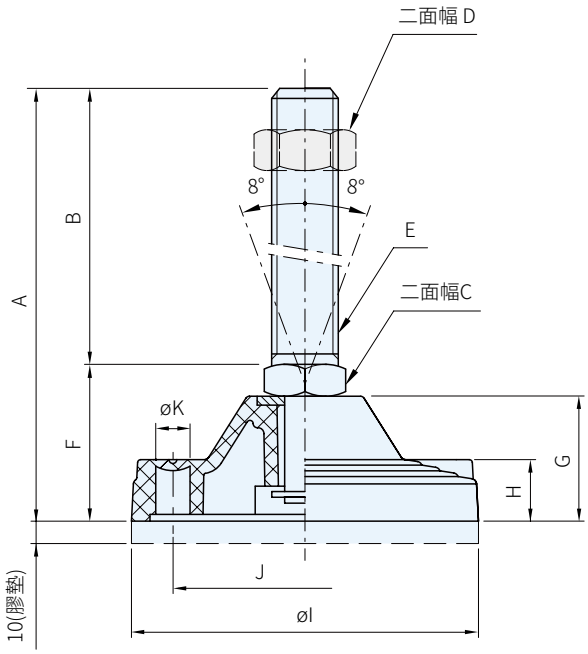

腳 座		螺 牙		防滑墊
材質	顏色	材質	處理	材質
PA+玻纖	黑	鋼	鍍鋅	NBR

防滑墊(無) 品 號	質量 (g)	庫存	防滑墊(有) 品 號	質量 (g)	庫存	A	B	C	D	E	F	G	H	I	J	K	容許荷重 (KN)
LV.F-125-ACV-0010	845	・	LV.F-125-ACV-0011	1095	・	250	186	24	36	M24×3	64	45	23	125	95	12.5	41
LV.F-125-ACV-0020	945	・	LV.F-125-ACV-0021	1195	・	200	136	30	46	M30×3.5							
LV.F-125-ACV-0030	1035	・	LV.F-125-ACV-0031	1285	・	250	186										

Wa. 注意

・為防止運送途中碰傷，腳座部品有時個別包裝之，請客戶自行組立
・螺帽需個別購買
・1KN=101.972kgf

螺 帽	品 號 鋼	庫 存
M24	SM14-24	・
M30	SM14-30	・

訂貨：品　號　交期：1 天

LV.F-125-ACV-0010

Ex. 使用例

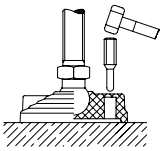

打破盲孔

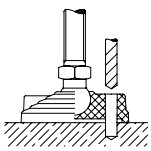

鑽孔
(地面)