扣鎖

鑰匙式・嵌入式・推入鎖定

TOHATSU

材質	顏色
玻璃纖維	黑

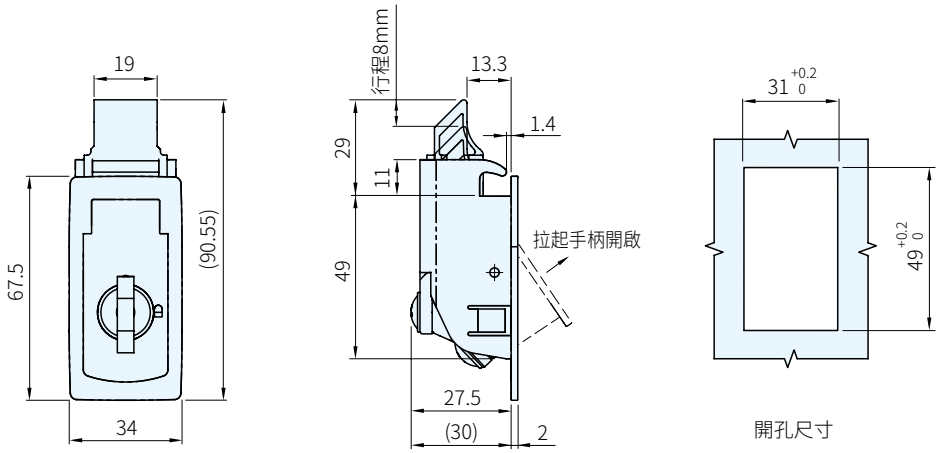

品　　號	庫　存
TSC-725-7	・

訂貨：品　號　　交期：1 天

TSC-725-7

Ps. 備註

・工作溫度範圍：–40°C~60°C
・適用板厚：1.5mm
・最大靜載荷：245N