RoHS SUS

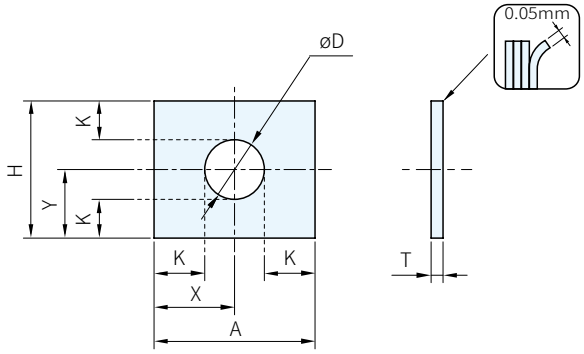

Type	材質	T	
		0.5	1
FMLS	不銹鋼(SUS304)	+0.1 0	+0.1 0
FMLB	黃銅(C2600P)		
FMLA	鋁(A5052)		

øD	D公差
3~50	+0.5 0
51~100	+0.7 0

製作條件
K≧2

Type	指定單位：1mm			指定單位：0.1mm		板厚 T	庫存		
	A	H	孔徑 D	孔位置 X	孔深 Y		SUS FMLS	黃銅 FMLB	鋁 FMLA
FMLS (SUS) FMLB (黃銅) FMLA (鋁)	10~50	10~50	3~	4~	4~	0.5	△	△	△
						1	△	△	△
		51~100				0.5	△	△	△
						1	△	△	△
		101~150				0.5	△	△	△
						1	△	△	△
	51~100	10~50				0.5	△	△	△
						1	△	△	△
		51~100				0.5	△	△	△
						1	△	△	△
		101~150				0.5	△	△	△
						1	△	△	△
	101~150	10~50				0.5	△	△	△
						1	△	△	△
		51~100				0.5	△	△	△
						1	△	△	△
		101~150				0.5	△	△	△
						1	△	△	△

PS. 備註

・每次1 pcs翻挑剝離之，可達到高精度的調整
・尺寸指定時，請注意製作條件

訂貨：Type - A - H - D - X - Y - T　交期：20 天

FMLS – 35 – 38 – 5 – 8 – 8 – 1