鉸鏈

外部安裝・角度鎖定型

RoHS

本體	銷子	把手	螺 絲	
材質	材質	材質	材質	顏色
PA	鋼+染黑	PA+玻纖	鋼+染黑	霧黑

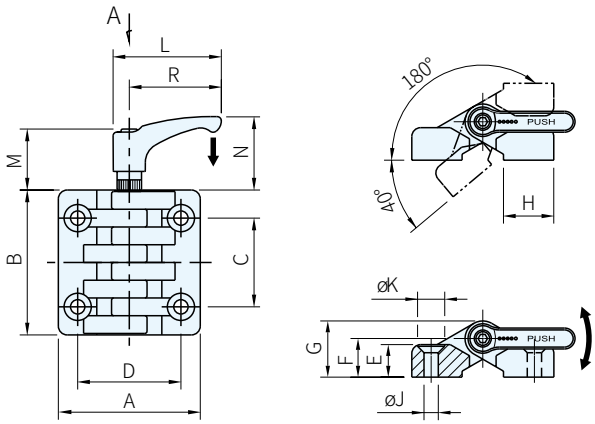

上視圖 A

品 號	A	B	C	D	E	F	G	H	R	L	M	N	J	K	質 量 (g)	庫存
CFA-ERS-010	48	49.5	30.5	31	11	13	19	17	44	52	29	36	5.5	10	40	・
CFA-ERS-020	64	65	40	40	13.5	15	23	24					6.5	11.5	75	・
CFA-ERS-030	97.5	96.5	59.5	62.5	20.5	23	35	35	63	73.5	37	48	10.5	20	240	・

品 號	徑向荷重		軸向荷重		90°荷重		最大鎖緊扭矩 (N・m)
	容許荷重 Er(N)	破損荷重 Rr(N)	容許荷重 Ea(N)	破損荷重 Ra(N)	容許荷重 E_{90}(N)	破損荷重 R_{90}(N)	
CFA-ERS-010	280	2880	540	2960	320	2490	2
CFA-ERS-020	720	6270	520	4760	240	4180	3
CFA-ERS-030	1230	10460	1110	6730	510	4100	5

Sp. 特長

・門的開口位置可以任意固定，開門力量也可以調整

Te. 技術資料

・旋轉角度 max.220°

訂貨：品　號　交期：1 天

CFA-ERS-010

Ex. 使用例
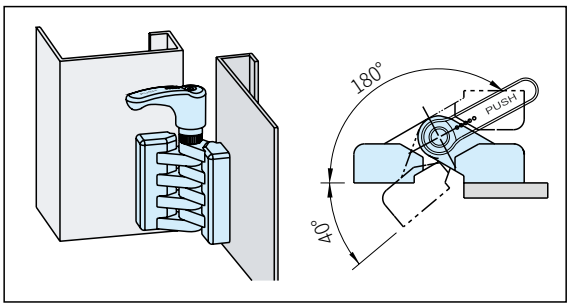
・鎖緊操作時將把手壓下，咬合齒紋後鎖固之
・將手放開，則齒紋不再咬合，把手呈現自由狀態