鑄鐵手輪
折疊把手

TOHATSU

RoHS

本體			把手	
材質	處理	處理	材質	顏色
鑄鐵	鍍鉻	噴砂	電木	黑

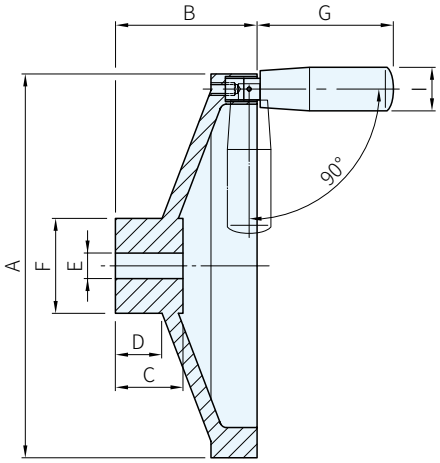

鍍鉻 品號	庫存	噴砂 品號	庫存	A	B	C	D	E	F	G	I
1065.125	△	1065.126	△	125	46	20	11	7	36	68	23
1065.150	△	1065.151	△	150	51	25	18	8	44	83	26
1065.175	△	1065.176	△	175	58	30	21		48		
1065.200	△	1065.201	△	200	64		22		49	92	28
1065.250	△	1065.251	△	250	68	33	25		57		

PS. 備註

・軸穴、角穴、鍵槽等追加工請參閱本單元

訂貨：品號 交期：3 天

1065.125