零件表

件號	名稱	數量	材質
①	外殼	1	FC250
②	滑動銷	1	S20C 無給油加工
③	頂上塊	1	SK3
④	止位塊	1	SK3 硬度HRC40～45
⑤	彈簧	1	TF35－150
⑥	內六角螺絲	2	SCM435 M12×40
⑦	內六角螺絲	1	SCM435 M 8×20
⑧	固定銷	2	SUJ2 φ8×30

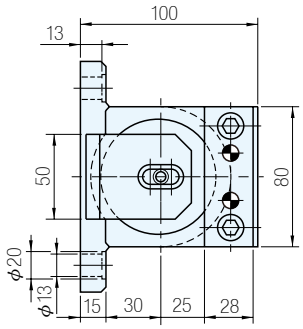

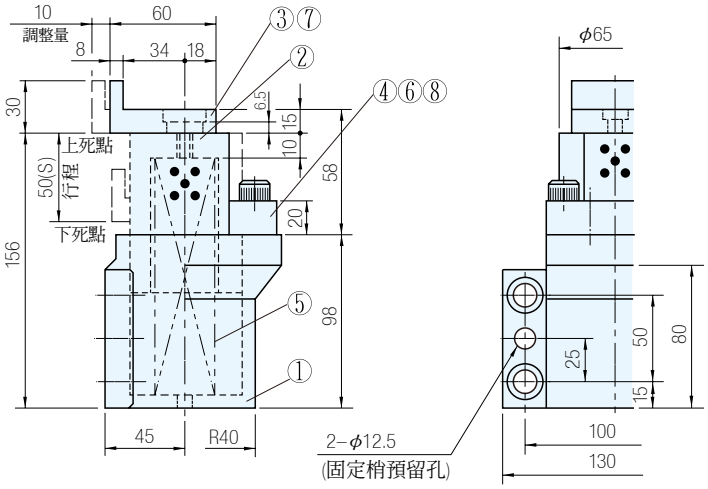

彈簧		裝配時		最終時		行程 (mm)	品號		單價
外徑(mm)	自由長(mm)	長(mm)	初期荷重(N)	長(mm)	最大荷重(N)		TYPE	(S)	
35	150	138	160	88	810	50	PUKDG	50	・

Ps. 備註

・請參考DKBT、DKBTW、DKBTT、KDPH、KDQH、KDSSW配件

訂貨：品號 (S) 交期：14 天

PUKDG 50