RoHS

TC–JN

TC–JB

本體·螺栓·鏈輪		滑塊
材 質	處 理	材 質
鋼	鍍鋅	銅

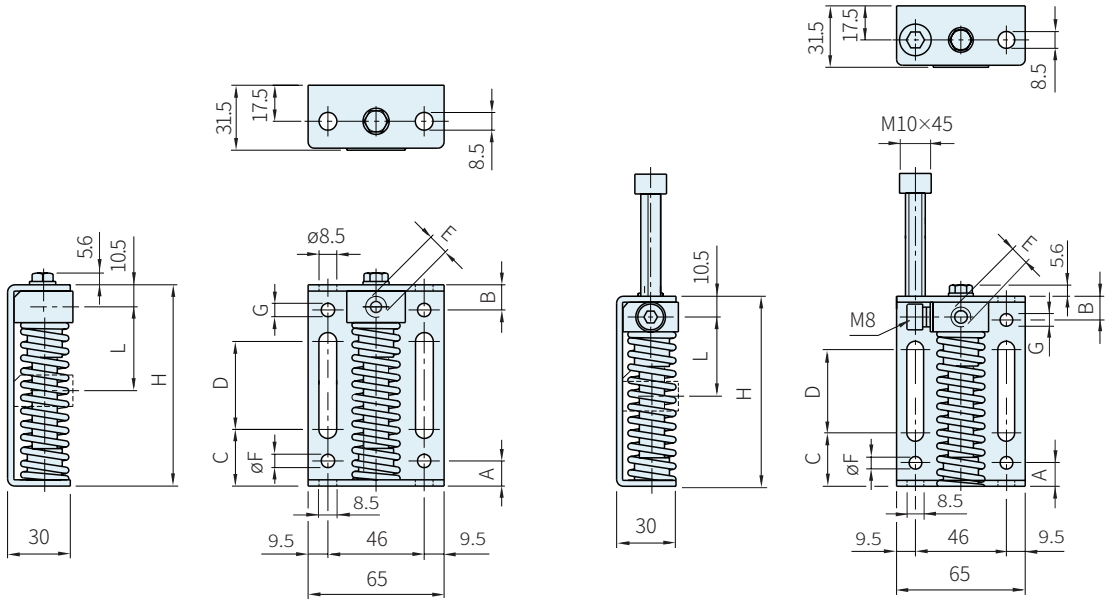

標準型 品 號	Code	庫存	預壓型 品 號	Code	庫存	A	B	C	D	E	F	G	H	L	荷重 (N)	質量 (Kg)
TC-JN10	JE010010	·	TC-JB10	JE010060	·	12	–	26	30	M10	6.4	–	70	33	0～100	0.32
TC-JN20	JE010020	·	TC-JB20	JE010070	·									32	0～170	
TC-JN30	JE010030	·	TC-JB30	JE010080	·									31	0～250	0.34
TC-JN40	JE010040	·	TC-JB40	JE010090	·		12	27	42			6.4	96	40	0～400	0.42

Ps. 備註

· 工作溫度–30°C～120°C
· 和TC–KJ和鏈輪組合併使用

訂貨：品 號　交期：1 天

TC-JN10