手動微調平台

快速移載・檯面90×40

RoHS

材質	處理
鋁合金	黑色陽極

X軸

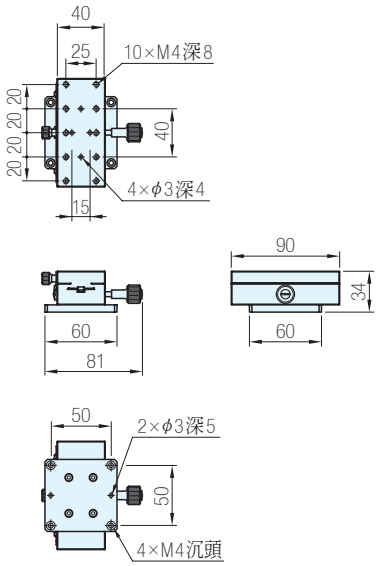

XY軸

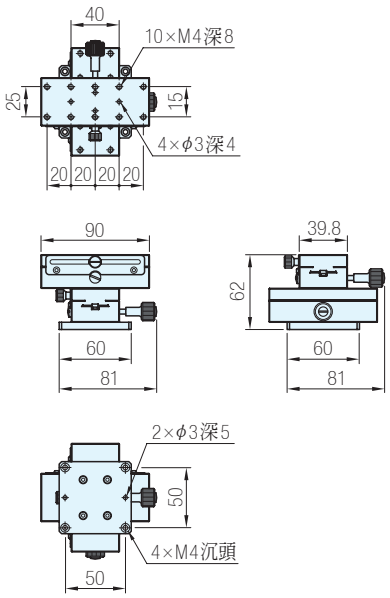

Z軸

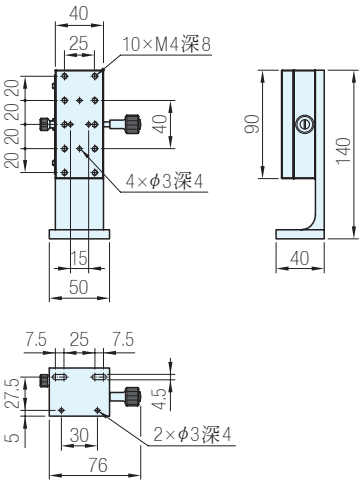

XYZ軸

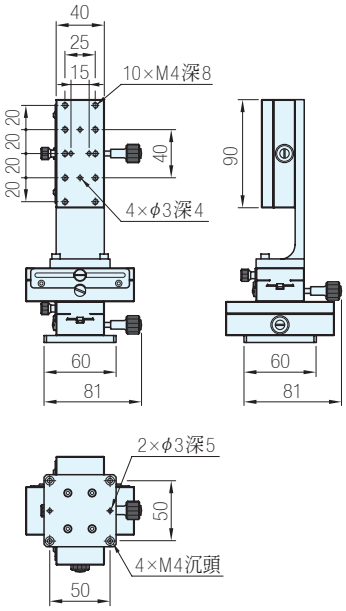

品　號	檯面	行程	傳動方式	軸數	耐荷重 kg	真直度	移動水平度	本體重量 kg
AFP-0018	90×40	±35	齒輪齒排	X軸	4.0	0.05	0.03	0.40
AFP-0019				XY軸				0.80
AFP-0020				Z軸	2.0			0.55
AFP-0021				XYZ軸				1.35

Sp. 特長

・應用於影像量測系統、半導體設備、定位控制系統、組裝點膠、檢測設備

訂貨：品　號　交期：14 天

AFP-0018