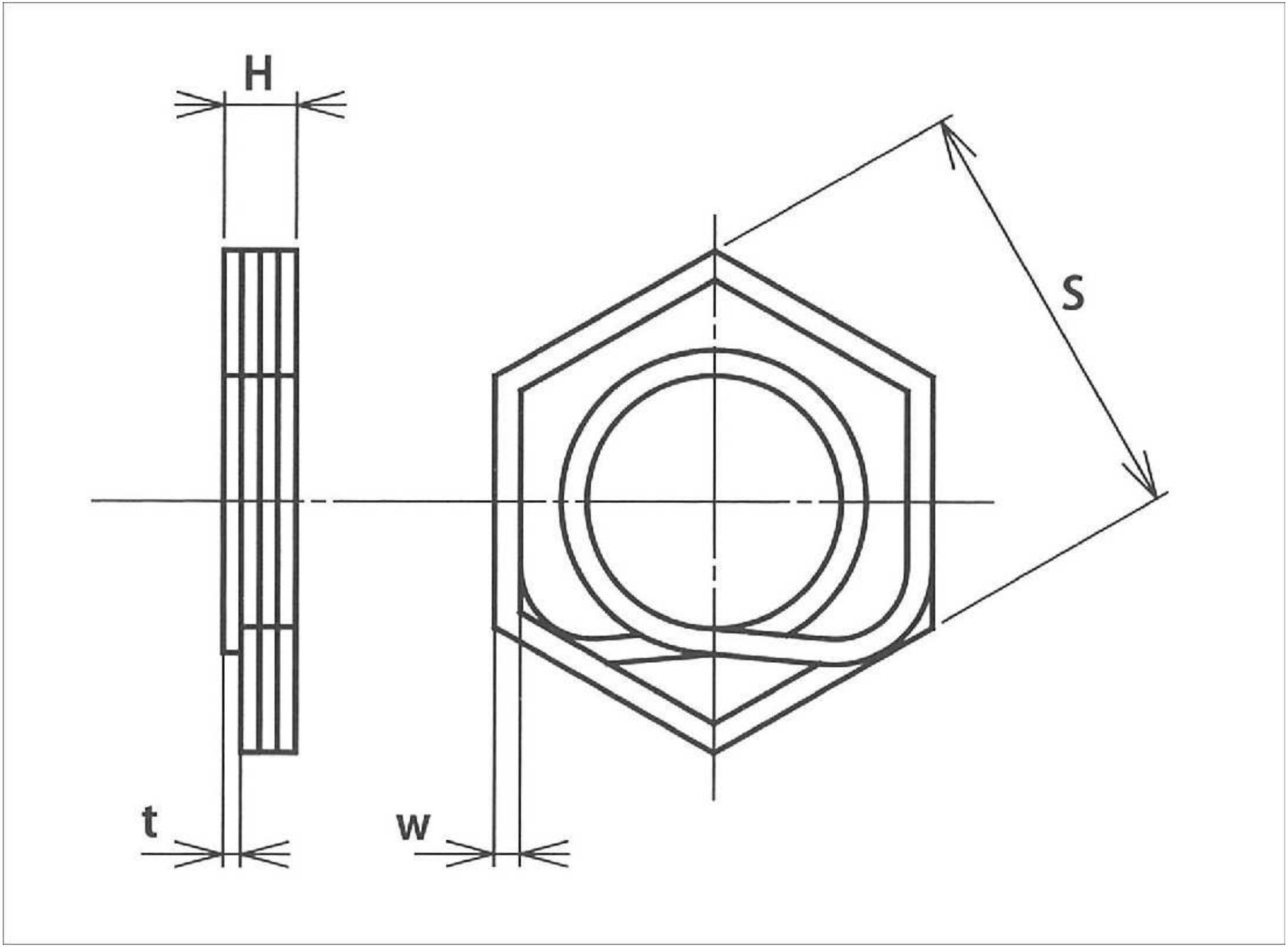
H
S
t
w